PRZEKRÓJ NORMALNY 3-3

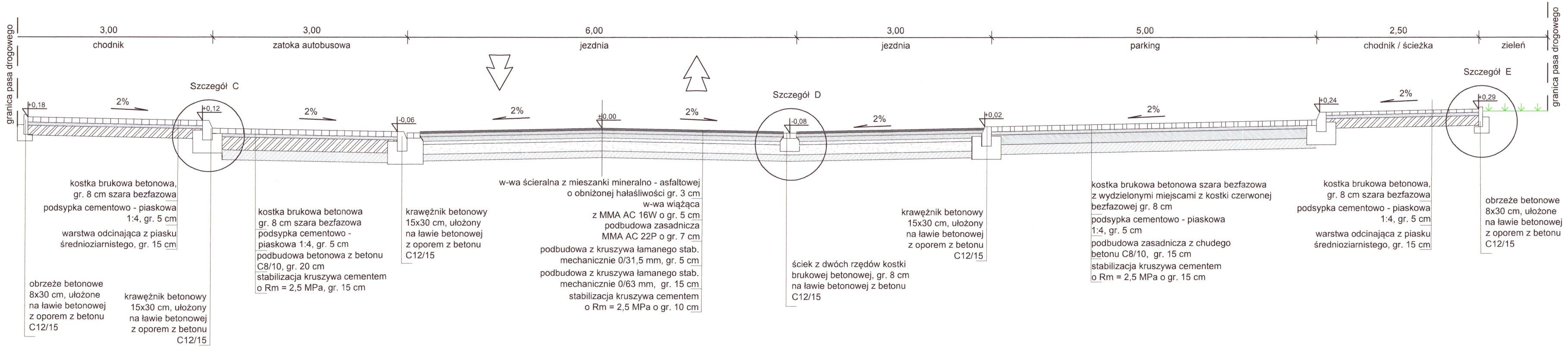

PRZEKRÓJ NORMALNY 4-4

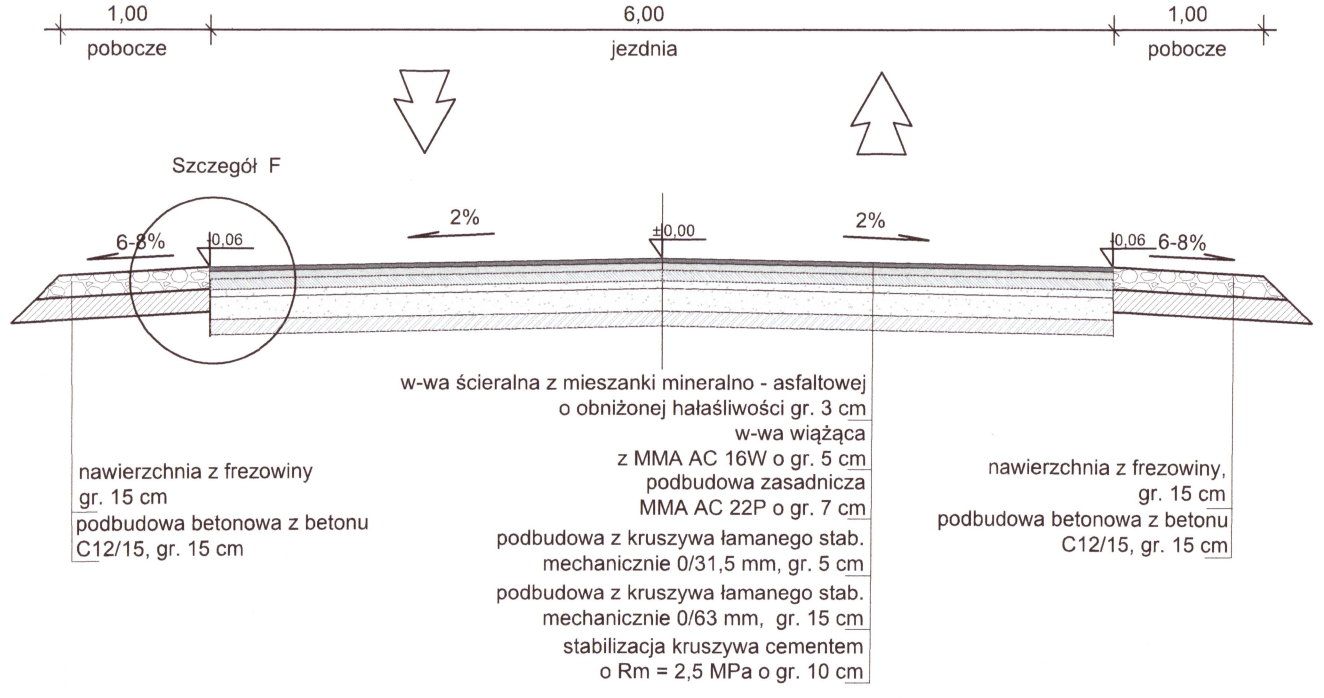

DROBUD S.A
PRZEDSIĘBIORSTWO ROBÓT DROGOWYCH DROBUD S.A.

OBIEKT	Przebudowa drogi powiatowej nr 3040P-na odcinku Powidz - Ostrowo		
ADRES	Powidz - Ostrowo		
INWESTOR	Powiat Słupecki		54
TREŚĆ	Przekrój normalny 3-3 i 4-4		
BRANŻA	NR ZLEC.	SKALA	NUMER RYS.
Drogowa i instalacyjna		1 : 50	14
	IMIĘ I NAZWISKO	NR UPRAW.	PODPIS
OPRACOWAŁ	mgr inż. Piotr Pacyński		
OPRACOWAŁA	inż. Katarzyna Gaczyńska		
PROJEKTOWAŁ	mgr inż. Karol Siliński	WKP/0393/POOD/19 specjalność inżynieryjna drogowa	
SPRAWDZIŁ	mgr inż. Andrzej Tomaszewski	370/88/PW specjalność konstrukcyjno inżynieryjna	
OPRACOWAŁA	mgr inż. Bogumiła Marek		
PROJEKTOWAŁ	mgr inż. Jakub Kołodziejski	WKP/0362/PWOS/13 specjalność insalacyjna	
SPRAWDZIŁ	mgr inż. Przemysław Żurawicki	KUP/0070/PWOS/09 specjalność instalacyjna	

63-200 Jarocin, Golina:ul.Asfaltowa 1 ● T/F 62-747-30-18 ● REGON 250675218 ● NIP617-15-59-705 ● eM: sekretariat@drobudjarocin.pl